andreae®

ORIGINAL FILTERS

www.andreaefilters.com

AEREM®

TO FILTER & PROTECT

Prodotto da Aerem
www.aerem.com

Sommario

1 Storia 4-5

2 Tecnologia 6-7

3 Prodotti 8-17

Starter

The Original

High Capacity

High Efficiency

High Holding

High Productivity

4 Installazione 18-21

Installazione del telaio del canale 18

Costruzione del telaio di scarico 19

Il telaio del cuscinetto Installazione 20

Il sostegno del filtro a cuscinetto Installazione 21

Andreae Filters
Inventori dal 1963

Il signor Erhard Charles Andreae, 55 anni, ingegnere meccanico indipendente nel campo del trattamento delle superfici da 25 anni, brevetta un filtro antiparticolato per cabine di verniciatura, pieghevole, monouso, realizzato in cartone, che funziona secondo il principio della separazione inerziale.

Fondazione di Andreae Filters. La fabbricazione viene eseguita manualmente in un garage con un operaio ad una velocità di 6m² al giorno. E.C. Andreae vende porta a porta in Svizzera.

1963

Il signor Robert Andreae acquista Andreae Filters. Lo strumento di produzione di Andreae Filters viene modernizzato e l'organizzazione interna migliorata.

1984-1986

Ampliamento della gamma di filtri Andreae Standard e HE+ con l'introduzione di un filtro ad alta capacità (HC) e di un filtro ad alta produttività (HP).

1997

Andreae Filters diventa un marchio AEREM

2019

1967

Binks Manufacturing Company (Binks), produttore di cabine di verniciatura n. 1 negli Stati Uniti e nel mondo, acquista Bullows Ltd. UK ed è interessato al filtro prodotto da Andreae.

Viene concessa a Binks l'esclusività per tutte le sue consociate a livello mondiale, il che darà molta notorietà ai filtri Andreae, poiché Binks inizia a produrre una linea di cabine di verniciatura con il marchio «Binks-Andreae».

1989-1990

Andreae Filters brevetta un filtro ad alta efficienza (HE+).

2013

L'invenzione del filtro «Andreae» e l'azienda festeggiano il 50° compleanno.

2020

Nuova linea di produzione Andreae Filters nel sito produttivo in Vietnam

ORIGINAL FILTERS

Separazione per inerzia Come funziona?

La filtrazione non si limita alla cattura di particelle con una successione di aperture a maglie da più ampie a più piccole. I nostri filtri ingegnosi usano un altro principio: separazione per inerzia.

Il fenomeno della migrazione è frequente quando si utilizzano rivestimenti ad asciugatura lenta in combinazione con filtri a rete o in fibra di vetro. Ciò accade quando il flusso d'aria estrae particelle precedentemente intrappolate nella rete o nella fibra di vetro. Di conseguenza, le particelle una volta depositate migreranno nuovamente in tutto il sistema. Tuttavia, con il principio di separazione per inerzia dei Filtri Andreae, le particelle di vernice rimangono intrappolate nella sacca di ritenzione all'esterno del flusso d'aria.

Il flusso d'aria caricato con particelle di vernice (spruzzatura eccessiva) subirà diversi cambiamenti radicali per quanto riguarda la direzione. Queste particelle di vernice, più pesanti dell'aria, seguono traiettorie tangenti all'interno del flusso d'aria. Pertanto, le particelle di vernice che si accumulano nelle nostre sacche di ritenzione, al di fuori del flusso d'aria, consentono a tale flusso di uscire dal filtro praticamente senza spruzzatura eccessiva. Di conseguenza, i nostri rinomati filtri ad alta capacità di tenuta trattengono fino a 5 volte di più rispetto ai comuni filtri a rete.

Di conseguenza, la pressione statica all'interno della cabina aumenta lentamente. Ciò comporta due vantaggi principali: la cabina di verniciatura resta più pulita più a lungo e il flusso d'aria attorno alle parti rivestite rimane uniforme per tutta la durata dei filtri.

1 Flusso d'aria

Il flusso d'aria entra nelle sacche di ritenzione e segue l'intero percorso attraverso le pieghe e i giri del design esclusivo del nostro filtro a fisarmonica.

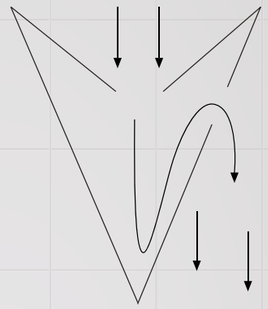

2 Spruzzatura eccessiva

Le particelle di vernice che sono più pesanti dell'aria, seguono traiettorie tangenti all'interno del flusso e si accumulano gradualmente nelle sacche di ritenzione all'esterno di tale flusso. Ciò elimina il fenomeno migratorio insito nei filtri in fibra di vetro e rete.

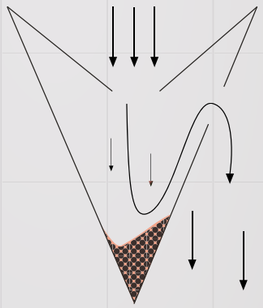

3 Deposito di vernice

I depositi di vernice si accumulano in voluminose sacche di ritenzione, nonché sul lato e sulla parte anteriore del filtro.

ORIGINAL FILTERS

Perché scegliere Andreae Filters ?

TOP QUALITY BEST PRODUCT SINCE 1963

	andreae	Poliestere	Poliestere piatto	Fibra di vetro	Fibra di vetro alta qualità	Carta espansa	Carta espansa con poliestere
Costo / Resa	Migliore	Moderato	Moderato	Basso	Basso	Basso	Alto
Capacità di tenuta	Migliore	Alto	Basso	Basso	Basso	Moderato	Alto
Facilità di stoccaggio	✓	✗	✗	✗	✗	✗	✗
Ecologico	✓	✓	✓	✗	✗	✓	✓
Sano	✓	✓	✓	✗	✗	✓	✓

Efficienza di filtrazione %

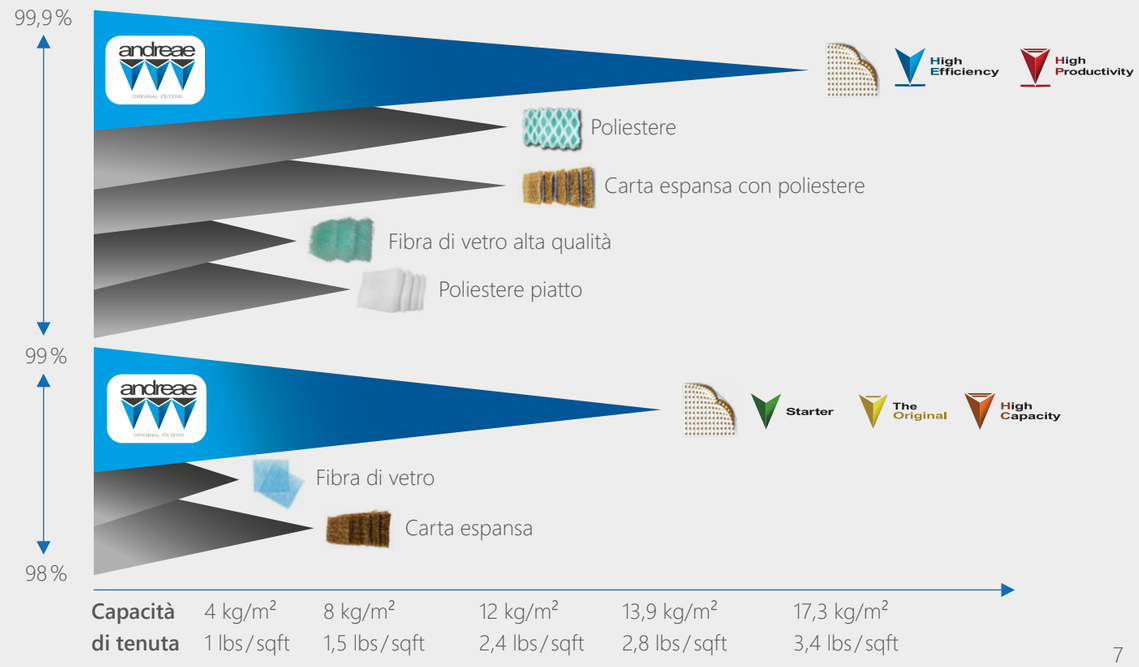

andreae®

ORIGINAL FILTERS

Quale filtro è il migliore per la tua applicazione?

	Adesivi	Smalti asciutti all'aria	Primer asciutti all'aria	Asfalti	Smalti retro-asciutti	Rivestimenti Trasparenti	Resine epossidiche	Fibra di vetro	Fritta	Rivestimento in gel	Smalti ad alto solido	Lacca alla nitrocellulosa	Sigillanti	Coloranti	Rivestimenti tipo catrame	Teflon	Uretani	Vinili
Starter	▼	▼▼	▼▼	▼▼	▼▼	▼▼	▼▼	▼ ▼▼	▼ ▼▼	▼ ▼▼	▼▼		▼▼	▼ ▼▼	▼▼	▼▼	▼▼	▼▼
The Original	▼▼	▼ ▼▼	▼ ▼▼	▼▼	▼▼	▼▼	▼▼	▼▼ ▼▼	▼▼ ▼▼	▼▼ ▼▼	▼▼		▼ ▼▼	▼▼ ▼▼	▼▼	▼▼	▼▼	▼▼
High Capacity	▼▼	▼ ▼▼	▼ ▼▼	▼▼	▼▼	▼▼	▼▼	▼▼ ▼▼	▼▼ ▼▼	▼▼ ▼▼	▼▼		▼▼ ▼▼	▼▼ ▼▼	▼▼	▼▼	▼▼	▼▼
High Efficiency	▼▼ ▼▼	▼▼ ▼▼	▼ ▼▼	▼ ▼▼	▼▼ ▼▼	▼▼	▼▼ ▼▼	▼▼	▼▼	▼▼	▼▼ ▼▼	▼ ▼▼	▼ ▼▼	▼▼	▼▼ ▼▼	▼▼ ▼▼	▼▼ ▼▼	▼▼ ▼▼
High Holding	▼▼ ▼▼	▼▼ ▼▼	▼▼ ▼▼	▼▼ ▼▼	▼▼ ▼▼	▼▼	▼▼ ▼▼	▼▼ ▼▼	▼▼ ▼▼	▼▼ ▼▼	▼▼ ▼▼		▼ ▼▼	▼▼	▼▼ ▼▼	▼▼ ▼▼	▼▼ ▼▼	▼▼ ▼▼
High Productivity	▼▼ ▼▼	▼▼ ▼▼	▼▼ ▼▼	▼▼ ▼▼	▼▼	▼▼ ▼▼	▼▼ ▼▼	▼▼ ▼▼	▼▼ ▼▼	▼▼ ▼▼	▼ ▼▼		▼▼	▼▼ ▼▼	▼▼ ▼▼	▼▼ ▼▼	▼▼ ▼▼	▼▼ ▼▼

Starter

Design Andreae

Progettato e sviluppato con la stessa esigenza dell'Originale, l'Andreae Starter risponde ad un uso meno intensivo della cabina di verniciatura. Si compone di due pareti di cartone «kraft» riciclato e perforato, pieghettate e incollate. Questo filtro è ideale per l'uso occasionale ed è un primo passo verso la gamma tecnica Andreae® Filters.

Performance

Carica	Efficacia	
▼▼▼▼▼	▼▼▼▼▼	Lacche
▼▼▼▼▼	▼▼▼▼▼	Elevati estratti secchi
▼▼▼▼▼	▼▼▼▼▼	Poliester Bi-componenti

Carica [kg/m²] [lbs/sqft]

Lacche	Elevati estratti secchi	Bi-componenti
10kg/m² 2lbs/sqft	12kg/m² 2,4lbs/sqft	13kg/m² 2,5lbs/sqft

Efficacia [%]

Lacche	Elevati estratti secchi	Bi-componenti
93.10%	98.20%	97.80%

Velocità dell'aria consigliata:

0.5 to 1 m/s

Depressione a:

0.5 m/s	0.75 m/s	1.0 m/s
20 pa	30 pa	40 pa

Depressione massima raccomandata:

128 pa (possible fino a 256)

The Original

Rigidità strutturale

Limitatore di estensione

Filtro di riferimento

Da oltre 50 anni, il Andreae Originale e IL punto di riferimento nel mercato dei filtri in cartone pieghettato perforato. Questo è il più comunemente usato. Il nostro filtro Originale è costituito da due pareti di cartone «kraft» robusto e riciclato, forate, pieghettate e incollate assieme con due limitatori di estensione incorporati. Questi limitatori garantiscono un utilizzo ottimale, quindi una portata massima. L'originale è il filtro universale per tutti i tipi di vernice.

Performance

Carica	Efficacia	
▼▼▼▼▼	▼▼▼▼▼	Lacche
▼▼▼▼▼	▼▼▼▼▼	Elevati estratti secchi
▼▼▼▼▼	▼▼▼▼▼	Poliester Bi-componenti

Carica [kg/m²] [lbs/sqft]

Lacche	Elevati estratti secchi	Bi-componenti
10kg/m² 2lbs/sqft	12kg/m² 2,4lbs/sqft	13kg/m² 2,5lbs/sqft

Efficacia [%]

Lacche	Elevati estratti secchi	Bi-componenti
93.10%	98.20%	97.80%

Velocità dell'aria consigliata:

0.5 to 1 m/s

Depressione a:

0.5 m/s	0.75 m/s	1.0 m/s
20 pa	30 pa	40 pa

Depressione massima raccomandata:

128 pa (possible fino a 256)

High Capacity

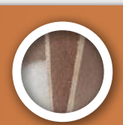

Rigidità strutturale

Strisce di riempimento

Elevatissima capacità di carico

Il filtro Andreae Original HC ha una capacità di carico tra le più alte sul mercato, 5 volte superiore rispetto a qualsiasi filtro in fibra di vetro. Si compone di 2 pareti di cartone «kraft» robusto e riciclato, forate, pieghettate e incollate assieme. Sulla sua faccia anteriore, vengono aggiunti strisce di riempimento; agiscono come un «pre-filtro» caricando più uniformemente tasca ritenzione. Questa struttura unica gli dà la capacità di carico senza eguali.

Performance

Carica	Efficacia	
▼▼▼▼▼	▼▼▼▼▼	Lacche
▼▼▼▼▼	▼▼▼▼▼	Elevati estratti secchi
▼▼▼▼▼	▼▼▼▼▼	Poliester Bi-componenti

Carica [kg/m²] [lbs/sqft]

Lacche	Elevati estratti secchi	Bi-componenti
13,7kg/m² 2,7lbs/sqft	14,7kg/m² 2,9lbs/sqft	13,9kg/m² 2,8lbs/sqft

Efficacia [%]

Lacche	Elevati estratti secchi	Bi-componenti
93.90%	98.30%	98.20%

Velocità dell'aria consigliata:

0.5 to 1 m/s

Depressione a:

0.5 m/s	0.75 m/s	1.0 m/s
21 pa	32 pa	42 pa

Depressione massima raccomandata:

128 pa (possible fino a 256)

High Efficiency

Rigidità strutturale

Fine poliestere

Efficienza di filtrazione molto elevata

Il filtro Andreae HE ha un'efficienza di filtrazione pari quasi al 100% pur mantenendo la capacità di carica elevata dell'Original. Si compone di 2 pareti di cartone «kraft» robusto e riciclato, forate, pieghettate e incollate assieme. L'aggiunta di un sottile strato di poliestere all'estremità posteriore del filtro assicura una captazione ottimale delle particelle più fine.

Performance

Carica	Efficacia	
▼▼▼▼▼	▼▼▼▼▼	Lacche
▼▼▼▼▼	▼▼▼▼▼	Elevati estratti secchi
▼▼▼▼▼	▼▼▼▼▼	Poliester Bi-componenti

Carica [kg/m²] [lbs/sqft]

Lacche	Elevati estratti secchi	Bi-componenti
9kg/m² 1,85lbs/sqft	12,2kg/m² 2,4lbs/sqft	14,7kg/m² 2,9lbs/sqft

Efficacia [%]

Lacche	Elevati estratti secchi	Bi-componenti
97.90%	99%	99.40%

Velocità dell'aria consigliata:

0.5 to 1 m/s

Depressione a:

0.5 m/s	0.75 m/s	1.0 m/s
21 pa	32 pa	42 pa

Depressione massima raccomandata:

128 pa (possible fino a 256)

High Holding

Rigidità strutturale | Strato di fibra di vetro | Efficienza

Il filtro Andreae HH Original ha una maggiore efficienza di filtrazione mantenendo una bassa resistenza al flusso d'aria. Ciò significa che il filtro dura più a lungo, garantendo una riduzione dei costi di manutenzione. L'HH è composto da 2 strati di carta "kraft" pesante, punzonati, pieghettati e incollati insieme, completati da uno strato di fibra di vetro che aumentano sia la capacità di tenuta del filtro sia l'efficienza di filtrazione.

Performance

Carica	Efficacia	
▼▼▼▼▼	▼▼▼▼▼	Lacche
▼▼▼▼▼	▼▼▼▼▼	Elevati estratti secchi
▼▼▼▼▼	▼▼▼▼▼	Poliester Bi-componenti

Carica [kg/m²] [lbs/sqft]

Lacche	Elevati estratti secchi	Bi-componenti
11kg/m² 2,2lbs/sqft	13kg/m² 4,7lbs/sqft	15kg/m² 5,4lbs/sqft

Efficacia [%]

Lacche	Elevati estratti secchi	Bi-componenti
97%	98.50%	98.50%

Velocità dell'aria consigliata:

0.5 to 1 m/s

Depressione a:

0.5 m/s	0.75 m/s	1.0 m/s
20 pa	30 pa	40 pa

Depressione massima raccomandata:

128 pa (possible fino a 256)

High Productivity

Rigidità strutturale | Strisce di riempimento | Capacita Massima (29 kg/m²) | Fine poliestere | Massima Efficienza

Il filtro Andreae HP combina le prestazioni del filtro Andreae Originale HC con quelli del filtro Andreae Original HE. Offre quindi sia una elevata capacità di carico ad altissima efficienza di filtrazione. È costituita di 2 pareti di cartone «kraft» robusto e riciclato, forate, pieghettate e incollate assieme. Sulla parte anteriore del filtro vengono aggiunte le strisce di carica dell'HC e sulla parte posteriore lo strato sottile di poliestere dell'HE. Il filtro HP è la scelta migliore filtrazione per un uso intensivo in cabina.

Performance

Carica	Efficacia	
▼▼▼▼▼	▼▼▼▼▼	Lacche
▼▼▼▼▼	▼▼▼▼▼	Elevati estratti secchi
▼▼▼▼▼	▼▼▼▼▼	Poliester Bi-componenti

Carica [kg/m²] [lbs/sqft]

Lacche	Elevati estratti secchi	Bi-componenti
13,7kg/m² 2,7lbs/sqft	16,2kg/m² 3,2lbs/sqft	17,3kg/m² 3,4lbs/sqft

Efficacia [%]

Lacche	Elevati estratti secchi	Bi-componenti
98.50%	98.80%	99.70%

Velocità dell'aria consigliata:

0.5 to 1 m/s

Depressione a:

0.5 m/s	0.75 m/s	1.0 m/s
21 pa	32 pa	42 pa

Depressione massima raccomandata:

128 pa (possible fino a 256)

Quale filtro è disponibile nella tua regione?

		Altezza		Lunghezza		Superficie		
	Modello	cm	inch	m	piedi	m2	sqft	pieghe
Starter	Marrone	AF101	100	40	10	32' 10"	10	108	260
		AF701	75	30	13,5	44' 3"	10	108	350
		AF801	90	36	9,14	30	8,35	90	240
		AF901	90	36	11,20	36' 9"	10	108	290
		Pads: AF201	50	20	50cm	20"	0,25	2.7	13
		Pads: AF401	50	20	63cm	25"	0,31	3.3	16
	Bianco	AF103	100	40	10	32' 10"	10	108	260
		AF703	75	30	13,5	44' 3"	10	108	350
		AF803	90	36	9,14	30	8,35	90	240
		AF903	90	36	11,20	36' 9"	10	108	290
	Ritardante di fiamma	AF102	100	40	10	32' 10"	10	108	260
		AF702	75	30	13,5	44' 3"	10	108	350
		AF802	90	36	9,14	30	8,35	90	240
		AF902	90	36	11,20	36' 9"	10	108	290
The Original	Marrone	AF111	100	40	10	32' 10"	10	108	260
		AF711	75	30	13,5	44' 3"	10	108	350
		AF811	90	36	9,14	30	8,35	90	240
		AF911	90	36	11,20	36' 9"	10	108	290
	Bianco	AF113	100	40	10	32' 10"	10	108	260
		AF713	75	30	13,5	44' 3"	10	108	350
		AF813	90	36	9,14	30	8,35	90	240
		AF913	90	36	11,20	36' 9"	10	108	290
		Pads: AF213	50	20	50cm	20"	0,25	2.7	13
		Pads: AF413	50	20	63cm	25"	0,31	3.3	16
	Ritardante di fiamma	AF112	100	40	10	32' 10"	10	108	260
		AF712	75	30	13,5	44' 3"	10	108	350
		AF812	90	36	9,14	30	8,35	90	240
		AF912	90	36	11,20	36' 9"	10	108	290
High Efficiency	Marrone	AF121	100	40	8	26' 3"	8	86	210
		AF721	75	30	10,75	35' 3"	8	86	280
		AF921	90	36	9,14	30	8,35	90	240
	Blanc	AF123	100	40	8	26' 3"	8	86	210
		AF723	75	30	10,75	35' 3"	8	86	280
		AF923	90	36	9,14	30	8,35	90	240
		Pads: AF223	50	20	50cm	20"	0,25	2.7	13
		Pads: AF423	50	20	63cm	25"	0,31	3.3	16
High Capacity	Bianco	AF133	100	40	8	26' 3"	8	86	210
		AF733	75	30	10,75	35' 3"	8	86	280
		AF933	90	36	9,14	30	8,35	90	240
High Productivity	Bianco	AF143	100	40	8	26' 3"	8	86	210
		AF743	75	30	10,75	35' 3"	8	86	280
		AF943	90	36	9,14	30	8,35	90	240
High Holding	Bianco	AF153	100	40	8	26' 3"	8	86	210
		AF753	75	30	10,75	35' 3"	8	86	280
		AF953	90	36	9,14	30	8,35	90	240

	Modello	Europa orientale	Europa occidentale	Nord America	Sud America	Apac / mea
Starter	Marrone	AF101	✓	✓	✓	✓	✓
		AF701	✓	✓			
		AF801	✓	✓	✓	✓	✓
		AF901	✓	✓			✓
		Pads: AF201			✓	✓	✓
		Pads: AF401			✓	✓	✓
	Bianco	AF103	✓	✓	✓	✓	✓
		AF703	✓	✓			
		AF803	✓	✓	✓	✓	✓
		AF903	✓	✓			✓
	Ritardante di fiamma	AF102		✓			
		AF702		✓			
		AF802		✓			
		AF902		✓			
		Filtro/Box per pallet	60	60	60/52	60/52	60/52
The Original	Marrone	AF111	✓	✓			
		AF711	✓	✓			
		AF811	✓	✓			
		AF911	✓	✓			
	Bianco	AF113	✓	✓	✓	✓	✓
		AF713	✓	✓			
		AF813	✓	✓	✓	✓	✓
		AF913	✓	✓			✓
		Pads: AF213			✓	✓	✓
		Pads: AF413			✓	✓	✓
	Ritardante di fiamma	AF112		✓			
		AF712		✓			
		AF812		✓			
		AF912		✓			
		Filtro/Box per pallet	60	60	60/52	60/52	60/52
High Efficiency	Marrone	AF121	✓	✓			
		AF721	✓	✓			
		AF921	✓	✓			
	Bianco	AF123	✓	✓	✓	✓	✓
		AF723	✓	✓			
		AF923	✓	✓	✓	✓	✓
		Pads: AF223			✓	✓	✓
		Pads: AF423			✓	✓	✓
		Filtro/Box per pallet	60	60	56/52	56/52	52
High Capacity	Bianco	AF133	✓	✓	✓	✓	✓
		AF733	✓	✓			
		AF933	✓	✓	✓	✓	✓
		Filtro/Box per pallet	60	60	56	56	56
High Productivity	Bianco	AF143	✓	✓	✓	✓	✓
		AF743	✓	✓			
		AF943	✓	✓	✓	✓	✓
		Filtro/Box per pallet	60	60	56	56	56
High Holding	Bianco	AF153	✓	✓			
		AF753	✓	✓			
		AF953	✓	✓			
		Filtro/Box per pallet	52	52			

Installazione del telaio del canale

① Tagliare la lunghezza del filtro per adattarlo all'apertura del telaio:
Contare i segni per allungare l'apertura del telaio e tagliare (ovvero, apertura del telaio larga 3,048 metri, contare 10 segni e tagliare sul segno 10; apertura del telaio larga 0,9144 m, contare 9 segni e 6 pieghe, quindi tagliare). Per tagliare, far scorrere il coltello sotto la piega (e il poliestere se si taglia l'HE). Dopo che il coltello è in posizione, afferrare saldamente il filtro e sollevare il coltello.

② Raccogliere il filtro:
Filtro messo a fisarmonica stretta per facilitare il trasporto. Inserire il filtro nel telaio, lato bianco rivolto verso la pistola a spruzzo. Rilasciare.

③ Infilare la prima e l'ultima piega:
Dietro le clip su ciascuna estremità del telaio di scarico

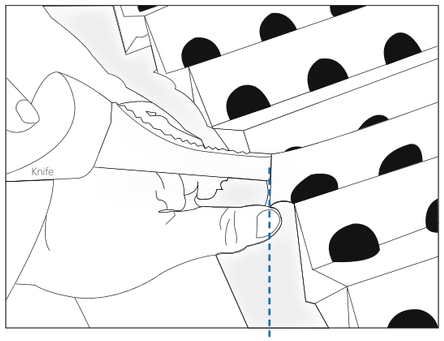

Tagliare due strati di carta (più materiale sintetico di alta gamma). Schiacciare le pieghe su uno dei lati sotto il coltello per un maggiore controllo durante il taglio.

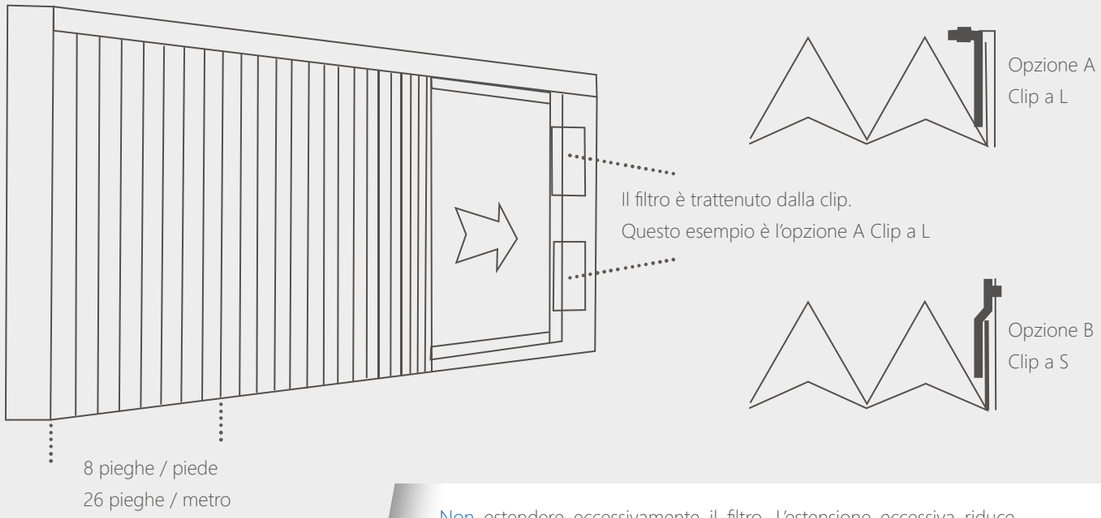

Non estendere eccessivamente il filtro. L'estensione eccessiva riduce l'efficienza di arresto e la durata del filtro.

Costruzione del telaio di scarico

Tre semplici elementi costituiscono il telaio del filtro Andreae:

① Un canale a forma di L è posizionato sul lato e sul fondo del telaio per creare il sostegno del supporto del filtro.

Dimensioni:
Altezza esterna 1 1/2 (3,81 cm) larghezza 3" (7,62 cm), lunghezza richiesta. Interna 2 13/16" (7,14 cm)

② Le clip laterali fissano la prima e l'ultima piega del filtro in posizione e sigillano la parete di scarico

③ Un canale a forma di U è posizionato capovolto per creare la parte superiore del telaio. Ciò sigilla la parte superiore del filtro e ne impedisce la caduta in avanti quando la ventilazione è spenta.

Dimensioni:
Altezza esterna 1 1/2 (3,81 cm) larghezza 3" (7,62 cm), lunghezza richiesta. Interna 2 5/8" (6,66 cm)

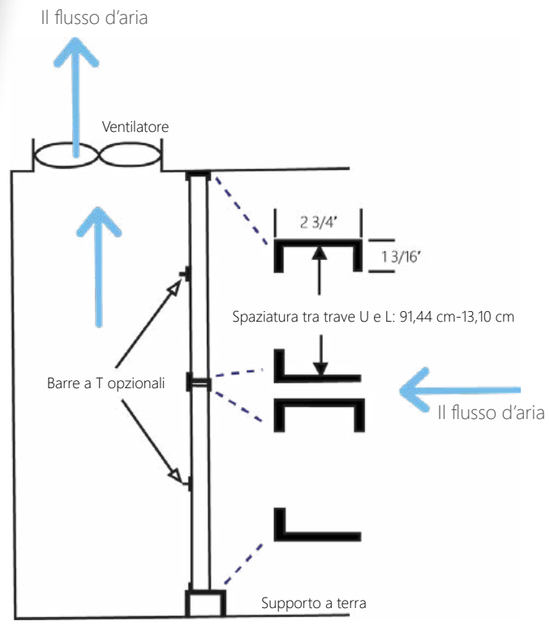

I filtri Andreae sono tenuti in posizione da una trave a U invertita in alto e da una trave a L in basso. Se la cabina ha più file di filtri, ogni fila è installata sopra la trave adiacente.

Le dimensioni interne tra le travi U e L devono essere dimensionate a circa 5.08 cm in più rispetto all'altezza effettiva del filtro per consentire al filtro lo spazio per scivolare nel telaio.

Installazione PAD

I supporti a cavo Andreae sono necessari per l'installazione del PAD Andreae: 50 x 50 cm e 50 x 63,5 cm.

Per un corretto montaggio è necessaria una regolazione iniziale dei supporti a cavo. Piegare i fili per consentire uno spazio di 0,32 cm tra il braccio di supporto del cavo e la parete del telaio.

Il PAD è già tagliato

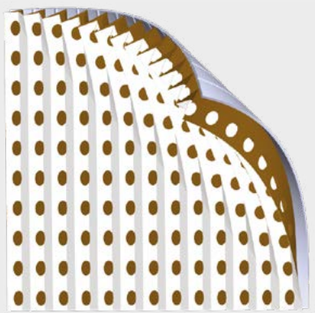

Esempio di PAD da 50 x 50 cm (14 pieghe)

Inserire la piega e, f, g & h
tra la griglia e il telaio in e/f e g/h

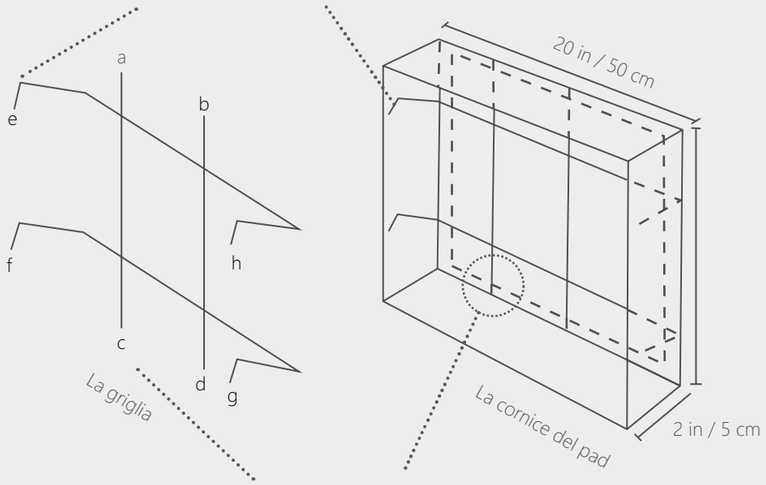

I denti a,b,c & d vanno dietro la parte posteriore del telaio per fissare il supporto a cavo durante la rimozione del filtro caricato

Installazione una tantum

Se si passa da altri mezzi, forniremo gratuitamente i supporti per filtro Andreae.

Installazione della staffa PAD

Telaio della cella vista frontale
Denti diritti dietro il telaio del filtro

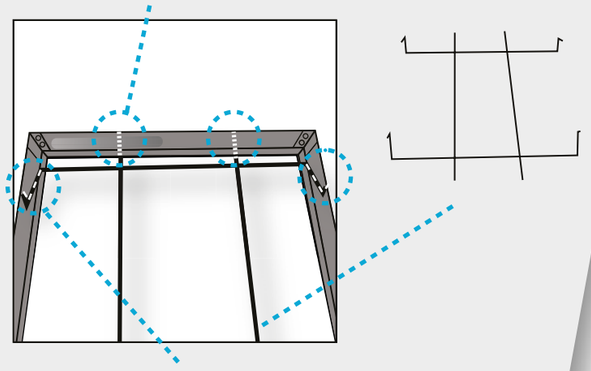

Collegare la griglia di sostegno nel telaio del filtro

Telaio della cella vista posteriore:
quattro denti dritti posizionati dietro il telaio del filtro

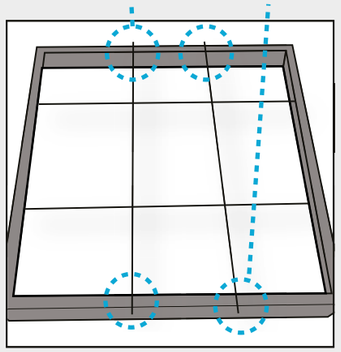

Telaio della cella vista frontale:
il filtro viene tenuto tra i denti piegati e il telaio del filtro.

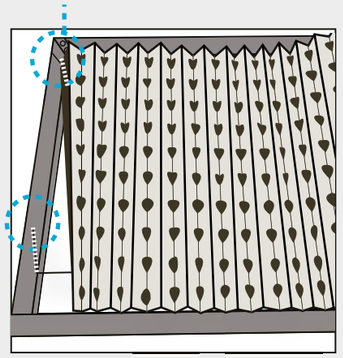

① Inserire due denti dritti dietro il telaio del filtro. (Il telaio illustrato mostra un'apertura della cella in un banco di scarico esistente della cabina di verniciatura). I denti diritti funzioneranno verticalmente, su e giù, ma possono essere posizionati orizzontalmente.

È possibile inserire la coppia superiore o inferiore, non importa quale estremità sia inserita per prima.

② Spingere la griglia di sostegno nel telaio del filtro, facendola scorrere verso l'alto o verso il basso in modo che anche i restanti due denti dritti possano essere posizionati dietro il telaio del filtro.

③ Una volta che tutti e quattro i denti dritti sono dietro il telaio, far scorrere il sostegno per centrarlo all'interno del telaio. Non è necessario posizionare perfettamente il sostegno.

Vista posteriore del telaio del filtro che mostra tutti e quattro i denti dritti posizionati dietro il telaio del filtro. Questi possono sporgere maggiormente sul telaio da un lato o dall'altro, a seconda di quanto il sostegno sia centrato all'interno del telaio.

Non è necessario centrare perfettamente il sostegno a cavo

④ Fissare il filtro Andreae all'interno del telaio: infilare la prima piega posteriore del filtro tra i denti piegati e il telaio del filtro.

I denti forano il sostegno in poliestere del filtro durante l'installazione del filtro ad alta efficienza Andreae, ma ciò non influisce sulle prestazioni del filtro.

AEREM®
TO FILTER & PROTECT

LA NOSTRA MISSIONE

Aerem si concentra sulle esigenze dei suoi clienti e partner nel settore della finitura. Ogni relazione è una partnership privilegiata basata su professionalità, dialogo e fiducia. Fornire il miglior servizio con prodotti performanti, ecologici, facili da smaltire è il nostro impegno dal 1963.

La nostra missione è sviluppare, produrre e fornire prodotti di filtrazione e protezione ad alte prestazioni per cabine di verniciatura, che mirano a mantenere un ambiente di lavoro pulito e sicuro, migliorando al contempo la produttività delle cabine stesse.

LA NOSTRA VISIONE

L'ambizione di Aerem è affermare la propria posizione diventando un'azienda internazionale multi-marchio, dedicata al settore della finitura globale con un'ampia varietà di prodotti di filtrazione e protezione rinomati e innovativi.

I NOSTRI VALORI

Aerem è soprattutto l'opera di uomini e donne uniti a livello mondiale per il successo del Gruppo, che condividono tutti gli stessi valori in un clima solidale e attento.

AMBIENTE

La protezione dell'ambiente è responsabilità di tutti. Aerem utilizza materie prime riciclate in tutti i suoi prodotti. I nostri processi produttivi accuratamente regolati e performanti si traducono in bassi sprechi e ridotti consumi energetici.

ASSISTENZA CLIENTI

Tutti i nostri clienti sono importanti, per cui la nostra priorità è sostenerli nei loro progetti, costruire e mantenere una collaborazione a lungo termine per essere in grado di fornire le risposte adeguate ad ogni esigenza. Oltre 900 distributori in tutto il mondo si fidano di noi.

PROTEZIONE

Prendiamo seriamente in considerazione la necessità di proteggere l'operatore e forniamo un ambiente di lavoro sicuro attraverso i nostri prodotti e servizi. Ecco perché i nostri filtri sono privi di prodotti inquinanti o tossici. Possono essere conservati, manipolati e inceneriti o depositati in discarica in sicurezza.

MULTICULTURALISMO

Aerem è la rappresentazione di multiculturalismo e diversità. Le nostre squadre sono composte da uomini e donne di lingue, culture e origini diverse. È con questo spirito di apertura e diversità che cerchiamo di costruire una collaborazione con voi.

RISPETTO E INTEGRITÀ

Trattiamo gli altri con rispetto ed osserviamo tutte le norme e le direttive interne ed esterne. Ci impegniamo ad agire con trasparenza e onestà.

Consultare la sezione «Toolbox» del nostro sito Web per tutte le domande tecniche:
www.andreaefilters.com
oppure contatta il nostro consulente tecnico a **reb@aerem.com**

Per un **preventivo** o un **ordine**, contatta uno dei nostri rappresentanti di vendita situati nella tua regione.

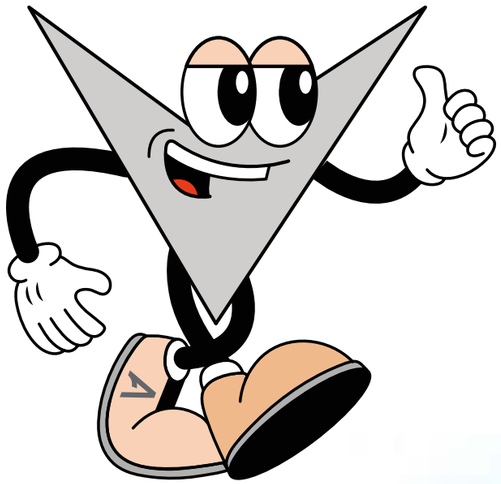

SEDI AEREM IN TUTTO IL MONDO

AMERICHE

CANADA
5000 Rue Hickmore
Saint-Laurent, QC H4T 1K6
Tel: +1 514-375-7100
Customers.ame@aerem.com

STATI UNITI D'AMERICA
422 2nd Ave NW
Ardmore, OK 73401
Tel: +1 866 263 7323
Customers.ame@aerem.com

EUROPA

SVIZZERA
Rue du Jeu de L'Arc 15
CH - 1207 Genève
Tel: +41 21 869 93 63
Customers.eur@aerem.com

POLONIA
ul. Lubczyńska 6 F
PL - 70-895 Szczecin
Tel: +48 91 884 90 00
Customers.eur@aerem.com

ASIA-PACIFICO

VIETNAM
Workshop No. 54, road No. 1-7 Long Thanh Industrial Zone,
Long Thanh district, Dong Nai province
Tel: +84-251-352-6688
Customers.api@aerem.com

HONG-KONG
20th Floor, Euro Trade Center
21-23 Des Voeux Road Central
Tel: +852 2824 8156
Customers.api@aerem.com

AEREM®
TO FILTER & PROTECT

www.aerem.com

Seguici su